Typ	a	e	k
KNS 60 D	190	230	448
KNS 61 D	220	260	478
KNS 62 D	270	310	528

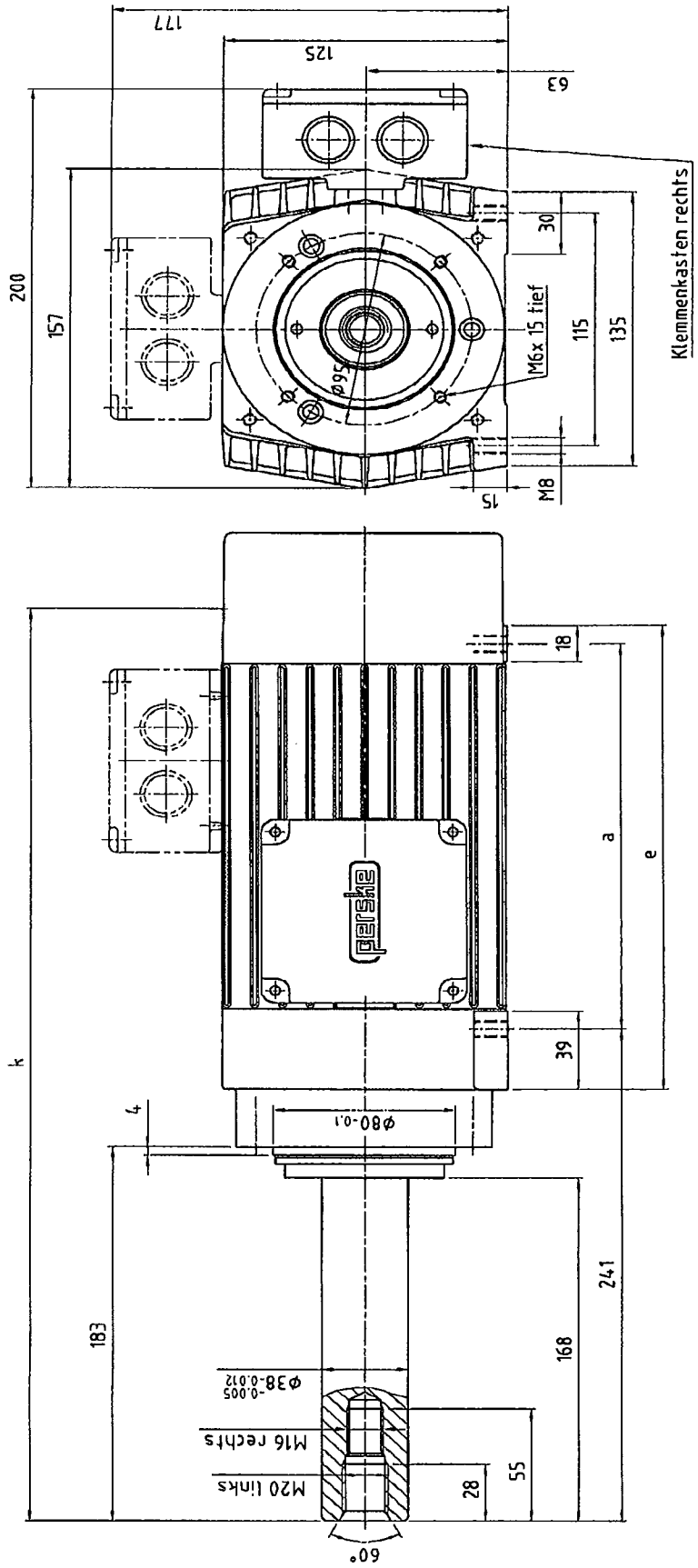

perske

Walter Perske GmbH Friedrich-Ebert-Str. 80-84 68167 Mannheim

Stückliste 00 06 045/122

MS 4376

Blatt 1/1

Datenpfad: K:\Perske\Zeichnungen\MS4376\MS4376.dwg

Flachmotor KNS 60 D

	Datum	Name
Bearb.	10.07.2006	Schäffer
Gepr.		

Maßstab 1:2